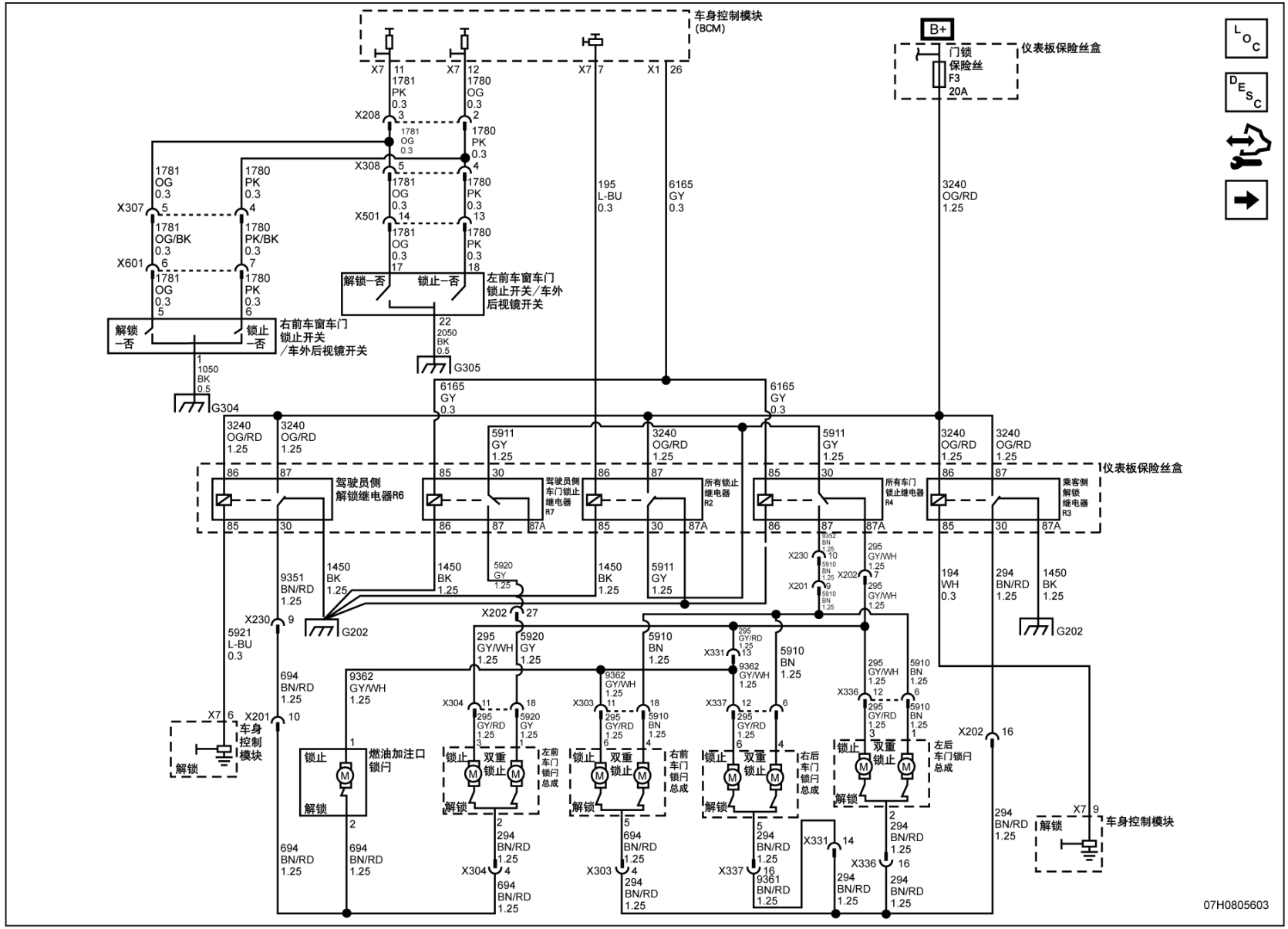
车身控制模块
(BCM)
B+
门锁
保险丝
F3
20A
仪表板保险丝盒
LOC
DESC
X7 11
1781
PK
0.3
X7 12
1780
OG
0.3
X7 7
X1 26
X208 3
1781
OG
0.3
1780
PK
0.3
X308 5
4
1781
OG
0.3
1780
PK
0.3
X501 14
13
1781
OG
0.3
1780
PK
0.3
17
18
195
L-BU
0.3
6165
GY
0.3
3240
OG/RD
1.25
X307 5
1781
OG/BK
0.3
1780
PK/BK
0.3
X601 6
7
1781
OG
0.3
1780
PK
0.3
5
6
解锁
—否
锁止
—否
右前车窗车门
锁止开关
/车外后视镜开关
解锁—否
锁止—否
左前车窗车门
锁止开关/车外
后视镜开关
22
2050
BK
0.5
G305
1
1050
BK
0.5
G304
6165
GY
0.3
6165
GY
0.3
3240
OG/RD
1.25
3240
OG/RD
1.25
5911
GY
1.25
3240
OG/RD
1.25
5911
GY
1.25
3240
OG/RD
1.25
3240
OG/RD
1.25
仪表板保险丝盒
86
87
驾驶员侧
解锁继电器R6
85
30
85
30
驾驶员侧
车门锁止
继电器
R7
86
87
87A
86
87
所有锁止
继电器
R2
85
30
87A
85
30
所有车门
锁止继电器
R4
86
87
87A
86
87
87A
乘客侧
解锁
继电器
R3
85
30
87A
9351
BN/RD
1.25
1450
BK
1.25
1450
BK
1.25
5920
GY
1.25
1450
BK
1.25
5911
GY
1.25
X230 10
9362
BN
1.25
5910
BN
1.25
X201 9
5910
BN
1.25
X202 7
295
GY/WH
1.25
295
GY/WH
1.25
194
WH
0.3
294
BN/RD
1.25
1450
BK
1.25
G202
G202
X230 9
5921
L-BU
0.3
X202 27
295
GY/WH
1.25
5920
GY
1.25
5910
BN
1.25
X331 13
295
GY/RD
1.25
9362
GY/WH
1.25
5910
BN
1.25
295
GY/WH
1.25
5910
BN
1.25
X336 12
6
694
BN/RD
1.25
9362
GY/WH
1.25
X304 11
18
295
GY/RD
1.25
5920
GY
1.25
X303 11
18
9362
GY/WH
1.25
295
GY/RD
1.25
5910
BN
1.25
X337 12
6
295
GY/RD
1.25
295
GY/RD
1.25
5910
BN
1.25
X202 16
X7 6
X201 10
车身
控制
模块
解锁
锁止
解锁
1
燃油加注口
锁闩
2
锁止
双重
锁止
解锁
左前
车门
锁闩
总成
锁止
双重
锁止
解锁
右前
车门
锁闩
总成
锁止
双重
锁止
解锁
右后
车门
锁闩
总成
锁止
双重
锁止
解锁
左后
车门锁闩
总成
694
BN/RD
1.25
694
BN/RD
1.25
2
294
BN/RD
1.25
X304 4
694
BN/RD
1.25
5
694
BN/RD
1.25
X303 4
294
BN/RD
1.25
5
294
BN/RD
1.25
X337 16
9361
BN/RD
1.25
X331 14
294
BN/RD
1.25
2
294
BN/RD
1.25
X336 16
294
BN/RD
1.25
294
BN/RD
1.25
X7 9
解锁
车身控制模块
07H0805603